COMPACT KITCHEN

コンパクトキッチン

バリエーション豊富なベルテクノだから、イメージも素敵に広がります。

- ●1200m/mから1950m/mまでとサイズバリエーションも豊富。
- ●2口コンロや電気コンロ、グリルやロースター付タイプも揃えました。
  さらに食器乾燥機や冷蔵庫付タイプもご用意。
- ●ウォールユニットの他、多彩なオプションも揃っています。
- ●コンパクトサイズのパーティキッチンもラインナップ。

CKN-180SVLB（グレー）

セット合計価格　**¥300,900**

1800m/m、ステンレスワークトップ・吊戸棚・フードボックス・水栓金具・2口グリル付コンロ・食器乾燥機付
※施工費及びテーブル・椅子は含まれていません。

CKN-165SLB（グレー）

セット合計価格　**¥431,200**

1650m/m・ステンレスワークトップ・ロング吊戸棚・フードボックス・対面カウンターユニット
水栓金具・2口グリル付コンロ・クーキングカウンター（1200m/m）
※施工費及び椅子は含まれていません。

CKS-150SLB（ホワイト）

セット合計価格　**¥197,800**

1500m/m、ステンレスワークトップ・吊戸棚・フードボックス・水栓金具・2口グリル付コンロ
※施工費及びテーブル・椅子は含まれていません。

※専用カタログを用意しておりますので別途ご請求ください。

レイアウトプラン

パーティキッチン

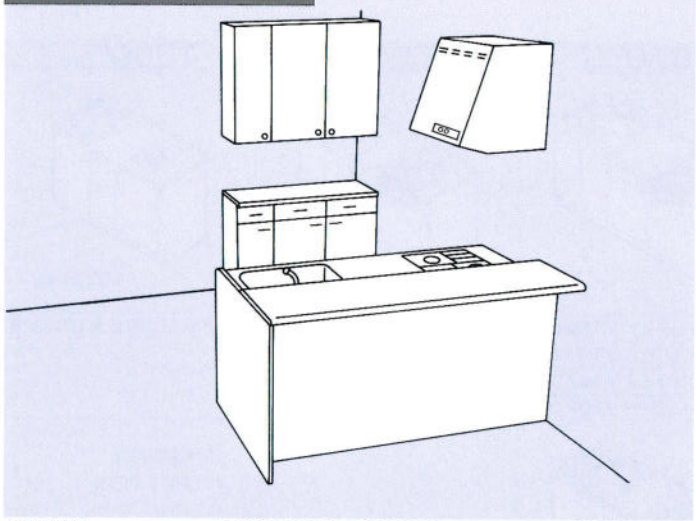

1950m/m	¥446,600	1500m/m	¥415,300
1800m/m	¥432,700	1200m/m	¥373,500
1650m/m	¥425,200		

※価格にはキッチン、カウンターユニット、レンジフード、サービスカウンター、ロング吊戸棚、2口コンロ、水栓金具が含まれています。

1950m/mタイプ

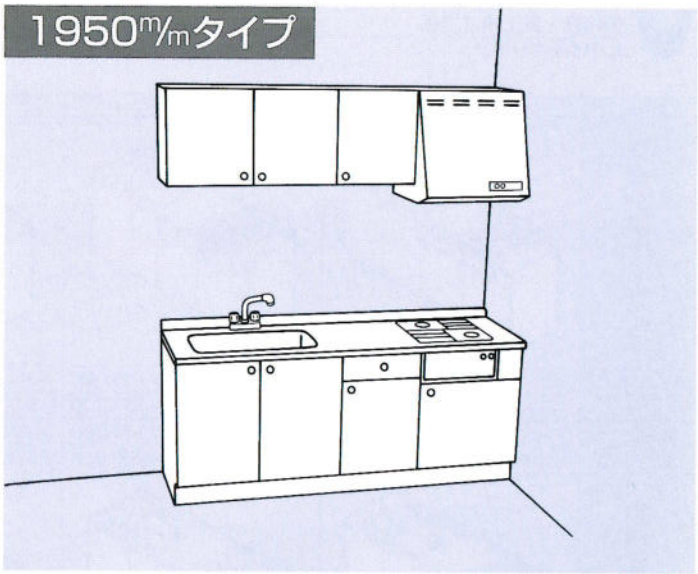

キッチン CKS(CKN)-195SL(R)A ¥147,600
吊戸棚 CKS(CKN)-90T ¥20,900
CKS(CKN)-45T ¥13,200
フード SKV-60 ¥37,800

セット合計価格
¥219,500

1800m/mタイプ

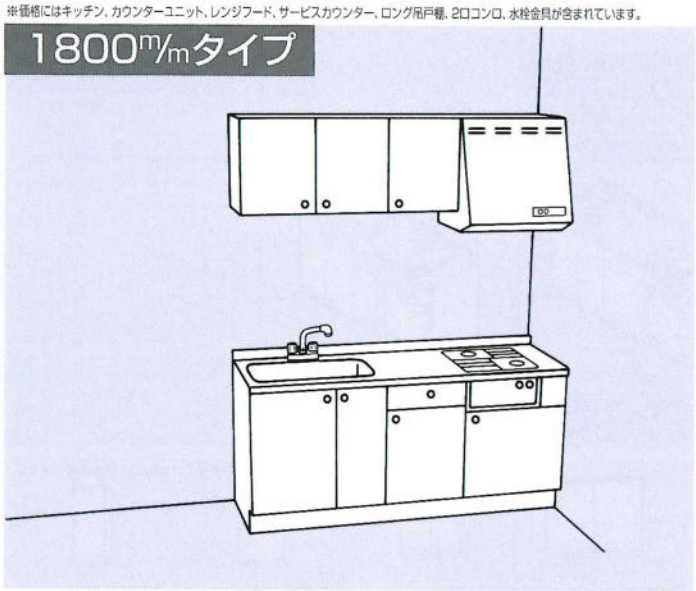

キッチン CKS(CKN)-180SL(R)A ¥143,000
吊戸棚 CKS(CKN)-120T ¥28500
フード SKV-60 ¥37,800

セット合計価格
¥209,300

1650m/mタイプ

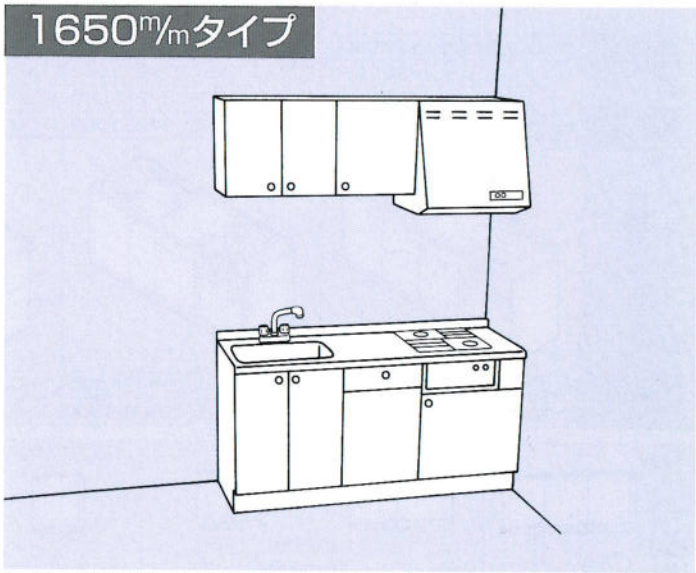

キッチン CKS(CKN)-165SL(R)A ¥139,000
吊戸棚 CKS(CKN)-60T ¥16,500
CKS(CKN)-45T ¥13,200
フード SKV-60 ¥37,800

セット合計価格
¥206,500

1500m/mタイプ

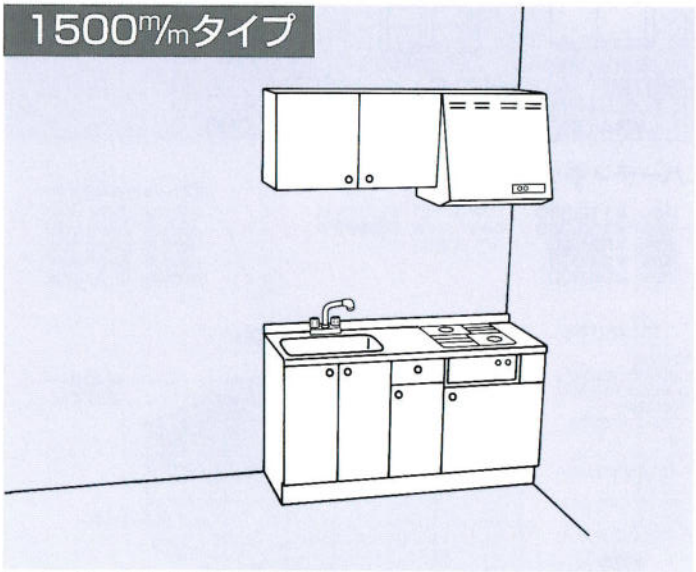

キッチン CKS(CKN)-150SL(R)A ¥134,600
吊戸棚 CKS(CKN)-90T ¥20,900
フード SKV-60 ¥37,800

セット合計価格
¥193,300

1200m/mタイプ

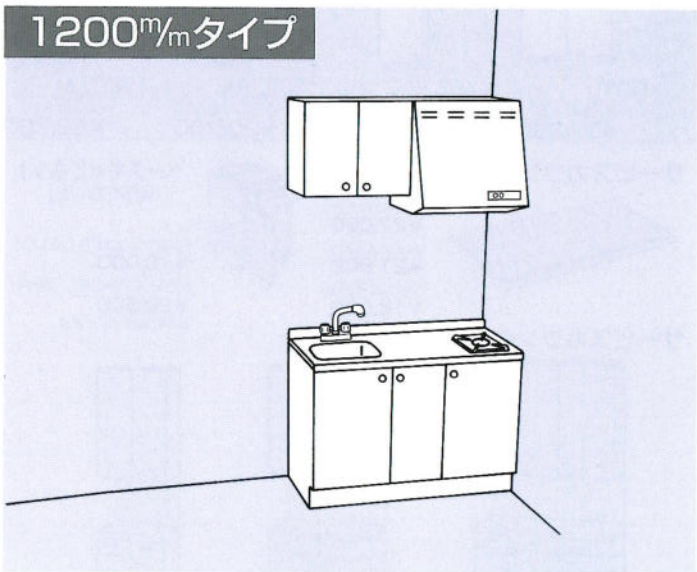

キッチン CKS(CKN)-120SL(R)C ¥101,000
吊戸棚 CKS(CKN)-60T ¥16,500
フード SKV-60 ¥37,800

セット合計価格
¥155,300

COMPACT KITCHEN

価格表・施工用寸法図

コンパクトキッチン

	1950m/m	1800m/m	1650m/m	1500m/m	1200m/m
スタンダードタイプ	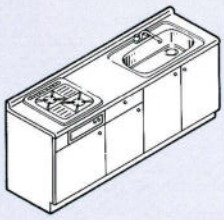	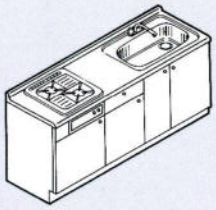	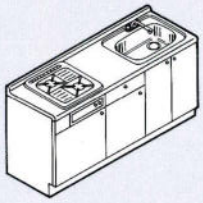	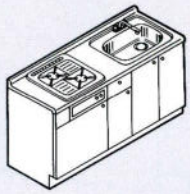	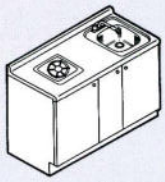 (1口コンロ)
ガス2口コンロ	CKS(CKN)-195SR(L)A ¥147,600	CKS(CKN)-180SR(L)A ¥143,000	CKS(CKN)-165SR(L)A ¥139,000	CKS(CKN)-150SR(L)A ¥134,600	CKS(CKN)-120SR(L)C ¥101,000
ガス2口コンロ グリル付	CKS(CKN)-195SR(L)B ¥155,600	CKS(CKN)-180SR(L)B ¥151,000	CKS(CKN)-165SR(L)B ¥147,000	CKS(CKN)-150SR(L)B ¥142,600	
電気2口コンロ	CKS(CKN)-195SR(L)E ¥175,600	CKS(CKN)-180SR(L)E ¥171,000	CKS(CKN)-165SR(L)E ¥167,000	CKS(CKN)-150SR(L)E ¥162,600	
電気2口コンロ ロースター付	CKS(CKN)-195SR(L)F ¥210,600	CKS(CKN)-180SR(L)F ¥206,000	CKS(CKN)-165SR(L)F ¥202,000	CKS(CKN)-150SR(L)F ¥197,600	
食器乾燥機タイプ	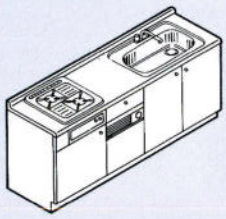	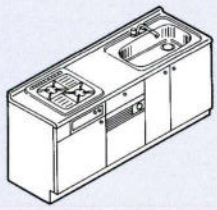	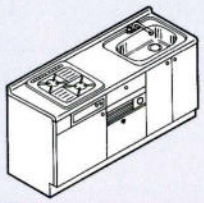		加熱機器種類 A：RBT-20KS B：RBG-20KS C：RBD-311 D：RBD-421S E：BHP-P24A F：BHP-P34A G：BHP-P24SA 電気コンロをセットする場合は単相200V20A又は30A（ロースター付）が必要です。
ガス2口コンロ 食器乾燥機付	CKS(CKN)-195SVR(L)A ¥221,600	CKS(CKN)-180SVR(L)A ¥217,000	CKS(CKN)-165SVR(L)A ¥213,000		
ガス2口コンロ グリル・食乾付	CKS(CKN)-195SVR(L)B ¥229,600	CKS(CKN)-180SVR(L)B ¥225,000	CKS(CKN)-165SVR(L)B ¥221,000		
電気2口コンロ 食器乾燥機付	CKS(CKN)-195SVR(L)E ¥249,600	CKS(CKN)-180SVR(L)E ¥245,000	CKS(CKN)-165SVR(L)E ¥241,000		
電気2口コンロ ロースター・食乾付	CKS(CKN)-195SVR(L)F ¥284,600	CKS(CKN)-180SVR(L)F ¥280,000	CKS(CKN)-165SVR(L)F ¥276,000		
冷蔵庫タイプ	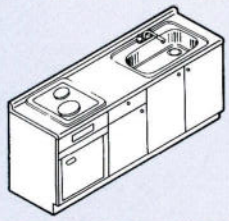	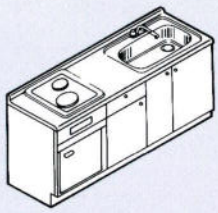	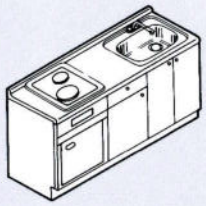	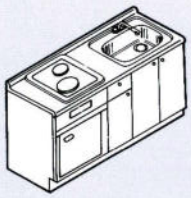	
ガス2口コンロ 冷蔵庫付	CKS(CKN)-195RGR(L)D ¥200,900	CKS(CKN)-180RGR(L)D ¥196,300	CKS(CKN)-165RGR(L)D ¥192,300	CKS(CKN)-150RGR(L)D ¥187,900	
電気2口コンロ 冷蔵庫付	CKS(CKN)-195RER(L)G ¥203,100	CKS(CKN)-180RER(L)G ¥198,500	CKS(CKN)-165RER(L)G ¥194,500	CKS(CKN)-150RER(L)G ¥190,100	

ウォールユニット

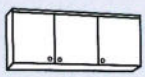			※左右開きがあります。 	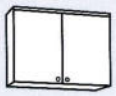		※左右開きがあります。 	※左右開きがあります。
120T 1200×500 CKS(CKN)-120T ¥28,500	90T 900×500 CKS(CKN)-90T ¥20,900	60T 600×500 CKS(CKN)-60T ¥16,500	45T・R/L 450×500 CKS(CKN)-45T ¥13,200	90TM 900×700 CKS(CKN)-90TM ¥24,500	60TM 600×700 CKS(CKN)-60TM ¥19,200	45TM・R/L 450×700 CKS(CKN)-45TM ¥14,200	30TM・R/L 300×700 CKS(CKN)-30TM ¥11,600
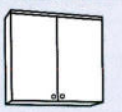	※左右開きがあります。 	※左右開きがあります。 		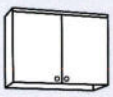			
90TL 900×900 CKS(CKN)-90TL ¥37,200	45TL・R/L 450×900 CKS(CKN)-45TL ¥26,300	30TL・R/L 300×900 CKS(CKN)-30TL ¥20,700	水切棚付吊戸棚 90TLM 900×900 CKS(CKN)-90TLM ¥52,700	蛍光灯付吊戸棚 90TMF 900×700 CKS(CKN)-90TMF ¥34,000	ガラス吊戸棚 90TLG 900×900 BS(BN)-90TLG ¥50,000	ガラス吊戸棚 60TLG 600×900 BS(BN)-60TLG ¥41,000	

サービスカウンター

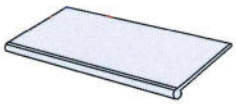

カウンター（奥行450m/m）
CP-120K04（1200m/m）
¥27,000
CP-90K04（900m/m）
¥21,000
CP-60K04（600m/m）
¥18,000

ベースキャビネット（奥行450m/m）

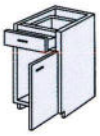

BSS(BNS)-30KD,R/L（300m/m）
¥19,000
BSS(BNS)-45KD,R/L（450m/m）
¥22,500
※左右開きがあります。

パーティキッチンカウンターユニット

1950m/m ¥112,300
1800m/m ¥103,000
1650m/m ¥99,500
1500m/m ¥94,000
1200m/m ¥85,800

※価格は、カウンターユニットのみで、キッチンの価格は含まれていません。

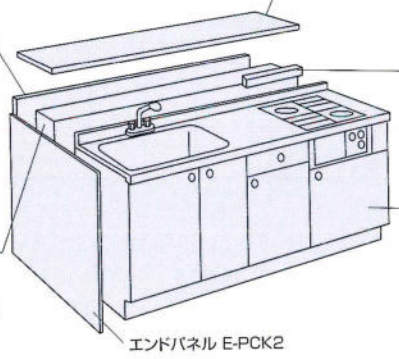

サービスカウンターセットプラン

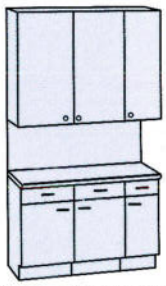

1200m/m ¥148,900
CP-120K04・45KD・×2・30KD1・90TL・30TL(R)

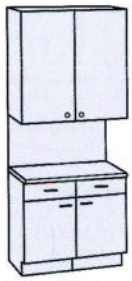

900m/m ¥103,200
CP-90K04・45KD・×2・90TL

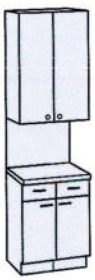

600m/m ¥97,400
CP-60K04・30KD・×2・30TL(R)・30TL(L)

CKN-195SRA13A

●間口寸法

●扉カラー
CKN：グレー色
CKS：ホワイト色

●キャビネット種
S：スタンダードキャビ（ガス・電気共用）　RG：冷蔵庫付キャビ（ガスコンロ用）
SV：食乾付キャビ（ガス・電気共用）　RE：冷蔵庫付キャビ（電気コンロ用）

●左右勝手
R：右勝手
L：左勝手

●ガス種・電圧

●加熱機器種類
A：2口ガスコンロ　E：2口電気コンロ
B：2口グリル付ガスコンロ　F：2口ロースター付電気コンロ
C：1口ガスコンロ（上面操作）　G：2口電気コンロ（上面操作・コントロールボックス付）
D：2口ガスコンロ（上面操作）

パーティキッチン

※図面は1650m/m（R）の場合のセット図です。

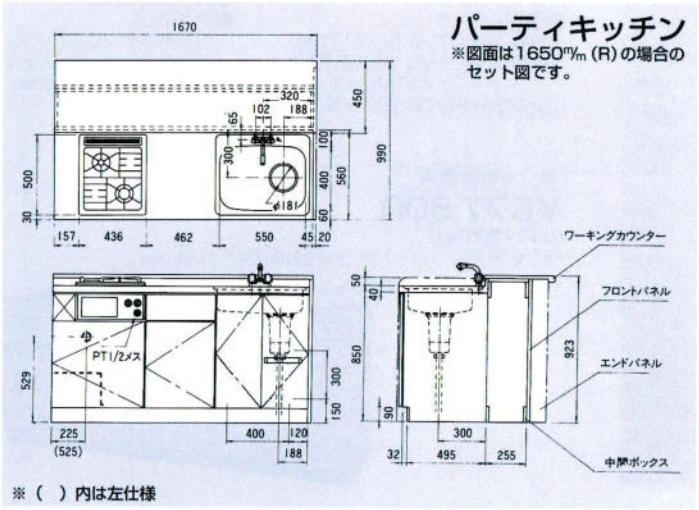

※（　）内は左仕様

1950m/m

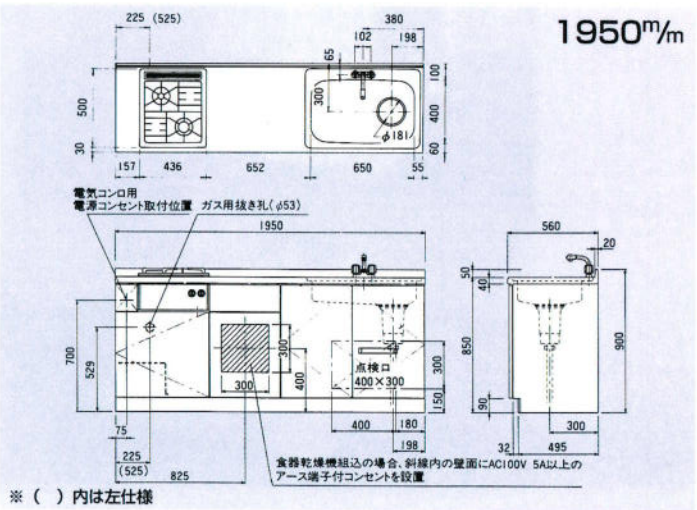

※（　）内は左仕様

1800m/m

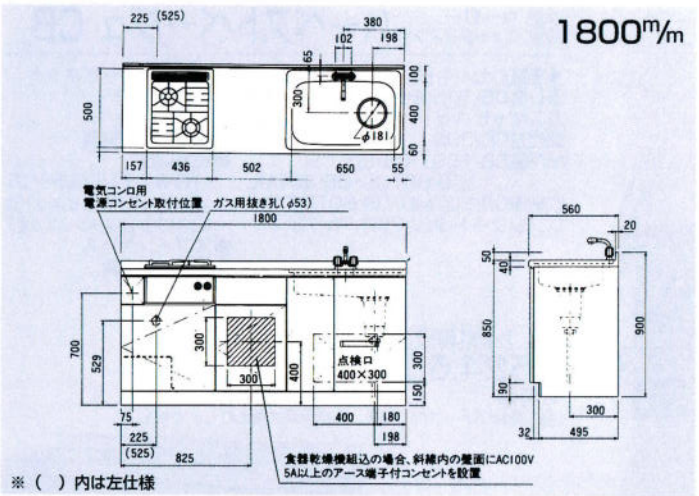

※（　）内は左仕様

1650m/m

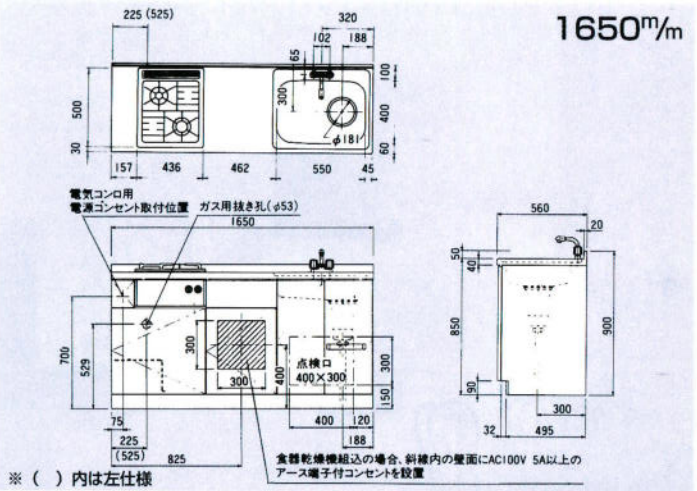

※（　）内は左仕様

1500m/m

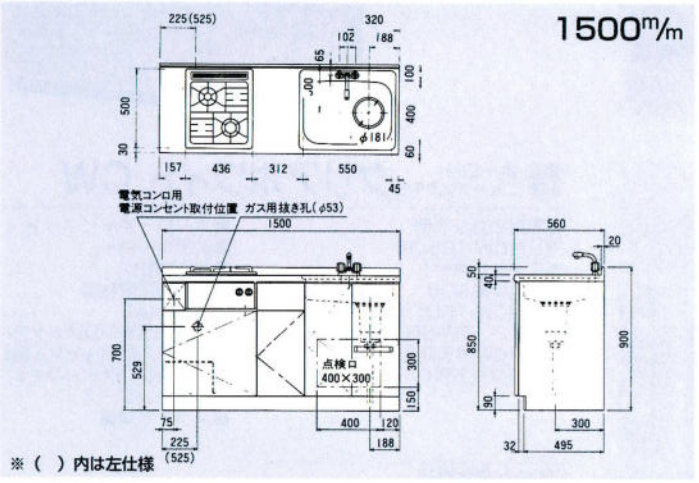

※（　）内は左仕様

1200m/m

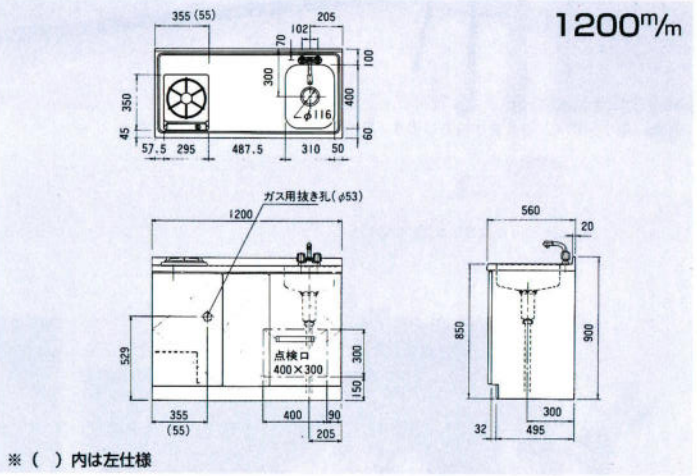

※（　）内は左仕様

冷蔵庫組込みの場合

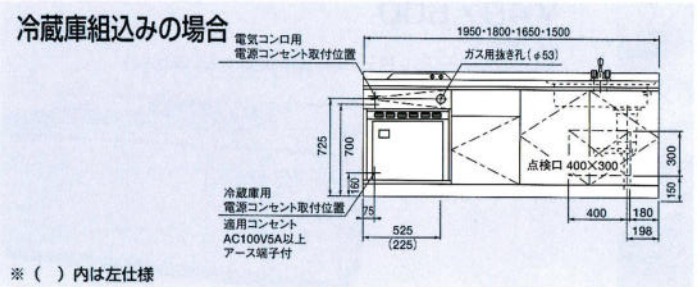

※（　）内は左仕様

レンジフード SKV-60(75)・KP-60(75)

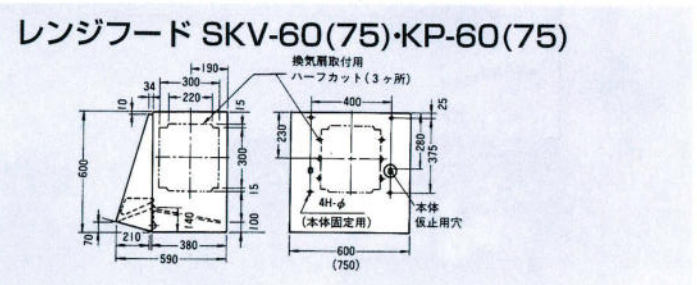

KITCHEN SET

ホーローキッチン

キッチンセット

ホーロー ニュークリスタル ライトグレー CL

◀写真のセット例
流し台CL-180JR
隅調理台CL-71C
ガスキャビネット
調理台CL-30B
吊戸棚CL-60TLG・CL-71TCM
収納庫CL-60TMU・CL-60TDG
・CL-45TMU・CL-45TDG
レンジフードSKV-90G・FN-9G

- ●ホーローキャビネット
- ●前面ホーロー
- ●4段引出し
- ●大型ゴミ収納器
- ●SUS304（18-8ステンレストップ）（ガス台、ガスキャビネットはSUS430/18ステンレスです）
- ●スプーンケース
- ●スライド蝶番

セット合計価格

¥677,600

3117×2067㎜

（施工費及びテーブル、椅子、水栓金具は含まれていません。）

※写真の取手デザインは変更されています。6ページの扉写真をご参照ください。

ホーロー ニュークリスタル ハーベストベージュ CB

◀写真のセット例
流し台CB-165JR
ガスキャビネット
調理台CB-30B
吊戸棚CB-150T・CB-90TCG
・CB-60TCG・CB-30TML
収納庫CB-60TMU・CB-60TDG
レンジフードSKV-75B・FN-7B

- ●ホーローキャビネット
- ●前面ホーロー
- ●4段引出し
- ●大型ゴミ収納器
- ●SUS304（18-8ステンレストップ）（ガス台、ガスキャビネットはSUS430/18ステンレスです）
- ●スプーンケース
- ●スライド蝶番

セット合計価格

¥524,600

3150㎜

（施工費及びテーブル、椅子、水栓金具は含まれていません。）

ホーロー ニュークリスタル クリアホワイト CW

◀写真のセット例
流し台CW-165JR
ガスキャビネット
調理台CW-30B
吊戸棚CW-150T・CW-90TCG
・CW-60TCG・CW-30TML
収納庫CW-45TMU・CW-45TDG
レンジフードSKV-75A・FN-7A

- ●ホーローキャビネット
- ●前面ホーロー
- ●4段引出し
- ●大型ゴミ収納器
- ●SUS304（18-8ステンレストップ）（ガス台、ガスキャビネットはSUS430/18ステンレスです）
- ●スプーンケース
- ●スライド蝶番

セット合計価格

¥497,600

3000㎜

（施工費及びテーブル、椅子、水栓金具は含まれていません。）

※写真の取手デザインは変更されています。6ページの扉写真をご参照ください。

※各商品の写真は総てライトグレー色です。
ハーベストベージュCBとクリアホワイトCWの色は左ページでご確認ください。
品番はライトグレーCL、ハーベストベージュCB、クリアホワイトCWの順です。

流し台（ジャンボ水槽）
CL-195J
CB-195J
CW-195J
1950×560×800
¥135,000
中央水槽のため左・右水槽はございません。

流し台（W水槽）
CL-180W
CB-180W
CW-180W
1800×560×800
¥124,800
左・右水槽がございます。

流し台（ジャンボ水槽）
CL-180J
CB-180J
CW-180J
1800×560×800
¥119,500
左・右水槽がございます。

流し台（ジャンボ水槽）
CL-165J
CB-165J
CW-165J
1650×560×800
¥110,000
左・右水槽がございます。

流し台（W水槽）
CL-150W
CB-150W
CW-150W
1500×560×800
¥108,800
左・右水槽がございます。

流し台
CL-150S
CB-150S
CW-150S
1500×560×800
¥103,000
左・右水槽がございます。

流し台
CL-120S
CB-120S
CW-120S
1200×560×800
¥85,800
左・右水槽がございます。

CL-105S
CB-105S
CW-105S
1050×560×800
¥79,800
左・右水槽がございます。

調理台
CL-60B
CB-60B
CW-60B
600×560×800
¥42,800

CL-40B
CB-40B
CW-40B
400×560×800
¥31,300

CL-30B
CB-30B
CW-30B
300×560×800
¥27,800

調理台
CL-60BD
CB-60BD
CW-60BD
600×560×800
¥58,000

米ビツ付調理台
CL-60BR
CB-60BR
CW-60BR
600×560×800
¥54,800
米ビツ容量13kg

調理台
CL-40B
CB-40B
CW-40B
400×560×800
¥31,300

米ビツ ¥11,500
RM-140(米ビツ容量13kg)
※30B(300㎜)
調理台には
セットできません。

隅調理台
CL-71C
CB-71C
CW-71C
717×717×800
¥54,000

ガス台
CL-100G
CB-100G
CW-100G
1000×545×620
¥46,000

CL-60G
CB-60G
CW-60G
600×545×620
¥29,800

CL-70G
CB-70G
CW-70G
700×545×620
¥33,800

ガスキャビネット
ガス台
CL-60GN
CB-60GN
CW-60GN
600×550×620
¥30,000

ガスキャビネット
2口コンロ
URG-645S
600×550×180
¥63,000

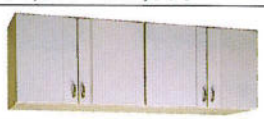

吊戸棚
CL-165T
CB-165T
CW-165T
1650×367×500
¥46,800

CL-150T
CB-150T
CW-150T
1500×367×500
¥39,800

CL-120T
CB-120T
CW-120T
1200×367×500
¥34,800

CL-90T
CB-90T
CW-90T
900×367×500
¥28,500

CL-70T
CB-70T
CW-70T
700×367×500
¥24,000

CL-60T
CB-60T
CW-60T
600×367×500
¥23,000

CL-40T
CB-40T
CW-40T
400×367×500
¥16,000

CL-35T
CB-35T
CW-35T
350×367×500
¥15,500

CL-30T
CB-30T
CW-30T
300×367×500
¥14,500

※30Tは左開き扉もございます。

セミロング吊戸棚
CL-120TM
CB-120TM
CW-120TM
1200×367×633
¥39,800

CL-90TM
CB-90TM
CW-90TM
900×367×633
¥31,800

CL-60TM
CB-60TM
CW-60TM
600×367×633
¥25,500

CL-45TM
CB-45TM
CW-45TM
450×367×633
¥18,800

CL-30TM
CB-30TM
CW-30TM
300×367×633
¥15,500

※45TM・30TMは
左開き扉もございます。

隅吊戸棚
CL-71TC
CB-71TC
CW-71TC
717×717×500
¥33,000

セミロング
隅吊戸棚
CL-71TCM
CB-71TCM
CW-71TCM
717×717×633
¥34,500

ロングガラス
吊戸棚
CL-60TLG
CB-60TLG
CW-60TLG
600×367×900
¥43,000
（木製扉）

中棚ガラス吊戸棚
CL-90TCG
CB-90TCG
CW-90TCG
900×274×400
¥35,500
（木製扉）

中棚ガラス吊戸棚
CL-60TCG
CB-60TCG
CW-60TCG
600×274×400
¥23,000
（木製扉）

収納庫（上台）
CL-60TMU
CB-60TMU
CW-60TMU
600×555×633
¥35,000

収納庫
（ガラス戸下台）
CL-60TDG
CB-60TDG
CW-60TDG
600×555×1667
¥97,000

収納庫（上台）
CL-45TMU
CB-45TMU
CW-45TMU
450×555×633
¥28,000

収納庫
（ガラス戸下台）
CL-45TDG
CB-45TDG
CW-45TDG
450×555×1667
¥77,000

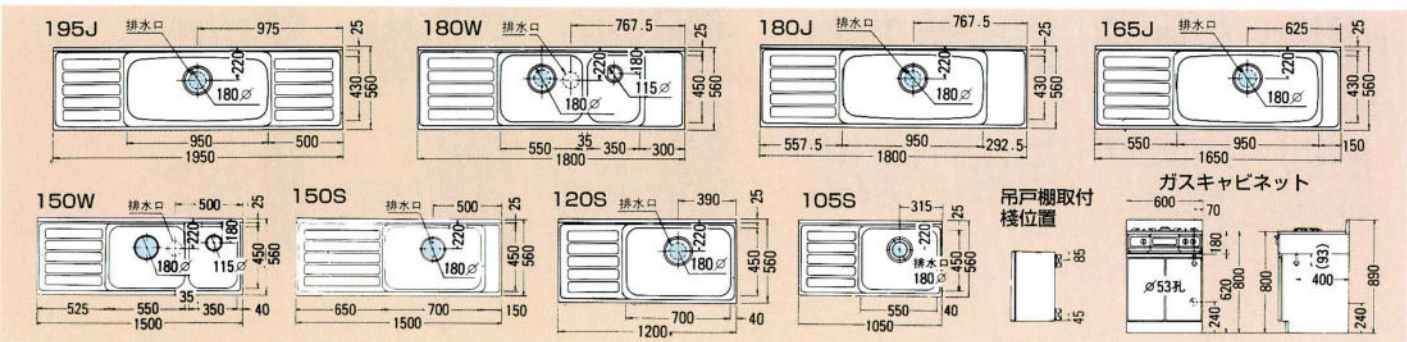

KITCHEN SET

ホーローキッチン

キッチンセット

■ホーローキッチン■

ナチュラルな木目の家具調タイプ。
自然で落ち着きのある雰囲気を演出します。

■ホーローハイオーク HO

▼写真のセット例
流し台HO-180JR
ガスキャビネット
調理台HO-30B
吊戸棚HO-90TLG・90T・90TCG
レンジフードSKV-90B・FN-9B
収納庫HO-60TDG・60TD
・60TU×2・30TDS・30TU

●ホーローキャビネット
●木目扉
●4段引出し
●スプーンケース
●SUS304
（18-8ステンレストップ）
（ガス台、ガスキャビネットは SUS430/18ステンレスです）
●スライド蝶番

セット合計価格
¥773,300
キッチン：2700mm
収納庫：1500mm
（施工費及びテーブル、椅子、水栓金具は含まれていません。）

流し台（ジャンボ水槽）
HO-195J
1950×560×800
¥158,000
中央水槽のため左・右水槽はございません。

流し台（W水槽）
HO-180W
1800×560×800
¥147,000
左・右水槽がございます。

流し台（ジャンボ水槽）
HO-180J
1800×560×800
¥143,000
左・右水槽がございます。

流し台（ジャンボ水槽）
HO-165J
1650×560×800
¥133,000
左・右水槽がございます。

流し台（W水槽）
HO-150W
1500×560×800
¥129,000
左・右水槽がございます。

流し台
HO-150S
1500×560×800
¥121,000
左・右水槽がございます。

流し台
HO-120S
1200×560×800
¥106,000
左・右水槽がございます。

調理台
HO-90B
900×560×800
¥57,000

HO-40B
400×560×800
¥33,600

HO-60B
600×560×800
¥45,500

HO-30B
300×560×800
¥30,500

米ビツ付調理台
HO-60BR
600×560×800
¥57,000
米ビツ容量13kg

調理台
HO-30B
300×560×800
¥30,500

米ビツ ¥11,500
RM-140（米ビツ容量13kg）

隅調理台
HO-71C
717×717×800
¥62,000

ガス台
HO-100G
1000×545×620
¥54,000

HO-60G
600×545×620
¥37,000

HO-70G
700×545×620
¥41,000

ガスキャビネット用ガス台
HO-60GN
600×550×620
¥37,000

ガスキャビネット2口コンロ
URG-645S
600×550×180
¥63,000

吊戸棚
HO-150T
1500×360×500
¥44,700

HO-90T
900×360×500
¥30,000

HO-40T
400×360×500
¥16,500

HO-135T
1350×360×500
¥40,500

HO-60T
600×360×500
¥24,500

HO-30T
300×360×500
¥15,500

HO-120T
1200×360×500
¥36,500

HO-45T
450×360×500
¥17,500

HO-15T
150×360×500
¥13,000

※HO-45T・30T・15Tは左開き扉もございます。

セミロング吊戸棚
HO-135TM
1350×360×700
¥51,000

HO-120TM
1200×360×700
¥43,000

HO-45TM
450×360×700
¥19,500

HO-30TM
300×360×700
¥16,500

HO-90TM
900×360×700
¥33,500

HO-40TM
400×360×700
¥18,500

HO-15TM
150×360×700
¥14,000

HO-60TM
600×360×700
¥27,000

※DG-45TM・30TM・15TMは左開き扉もございます。

隅吊戸棚
HO-71TC
717×717×500
¥32,700

セミロング隅吊戸棚
HO-71TCM
717×717×700
¥36,200

ロングガラス吊戸棚
HO-90TLG
900×360×900
¥52,000

HO-60TLG
600×360×900
¥43,500

中棚ガラス吊戸棚
HO-90TCG
900×272×400
¥36,500

中棚ガラス吊戸棚
HO-60TCG
600×272×400
¥24,000

収納庫（上台）
HO-60TU
600×546×500
¥29,000

収納庫（ガラス扉下台）
HO-60TDG
600×546×1800
¥84,000

収納庫（上台）
HO-60TU
600×546×500
¥29,000

収納庫（下台）
HO-60TD
600×546×1800
¥76,000

収納庫（上台）
HO-30TU
300×546×500
¥17,500

スライド収納庫（下台）
HO-30TDS
300×546×1800
¥77,000

■ホーローキッチン■

シンプルで美しいデザインと明るいアイボリーがナチュラルなイメージを醸し出します。

■ホーローセラ HS

◀写真のセット例
流し台HS-170J
ガス台HS-60G
調理台HS-40B
吊戸棚HS-110T・60T・40T
レンジフードKP-60A

- ●ホーローキャビネット
- ●前面ホーロー
- ●大型ゴミ収納器
- ●SUS304（18-8ステンレストップ）（ガス台はSUS430/18ステンレスです）

セット合計価格
¥224,400
2700mm
（施工費及びテーブル、椅子、水栓金具は含まれていません。）

流し台（W水槽）
HS-180W
1800×560×800
¥95,000
左・右水槽がございます。

流し台（ジャンボ水槽）
HS-170J
1700×560×800
¥92,300
左・右水槽がございます。

流し台
HS-150S
1500×560×800
¥77,700
左・右水槽がございます。

流し台
HS-120S
1200×560×800
¥63,500
左・右水槽がございます。

流し台
HS-110S
1100×560×800
¥60,500
左・右水槽がございます。

調理台
HS-60B
600×560×800
¥34,700

HS-40B
400×560×800
¥28,000

HS-30B
300×560×800
¥24,200

米ビツ付
調理台
HS-60BR
600×560×800
¥46,700
米ビツ容量13kg

調理台
HS-30B
300×560×800
¥24,200

米ビツ **¥11,500**
RM-140(米ビツ容量13kg)

隅調理台
HS-71C
717×717×800
¥47,200

ガス台
HS-100G
1000×545×690
¥38,900
HS-90G
900×545×690
¥36,800

ガス台
HS-70G
700×545×690
¥28,200
HS-60G
600×545×690
¥25,200

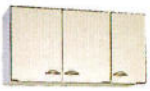

吊戸棚
HS-150T
1500×375×575
¥39,800
HS-110T
1100×375×575
¥29,000
HS-60T
600×375×575
¥18,200
HS-120T
1200×375×575
¥30,200
HS-90T
900×375×575
¥25,200
HS-40T
400×375×575
¥13,700
HS-30T
300×375×575
¥11,700

隅吊戸棚
HS-71TC
717×717×575
¥24,900

ホーローハイオーク HO

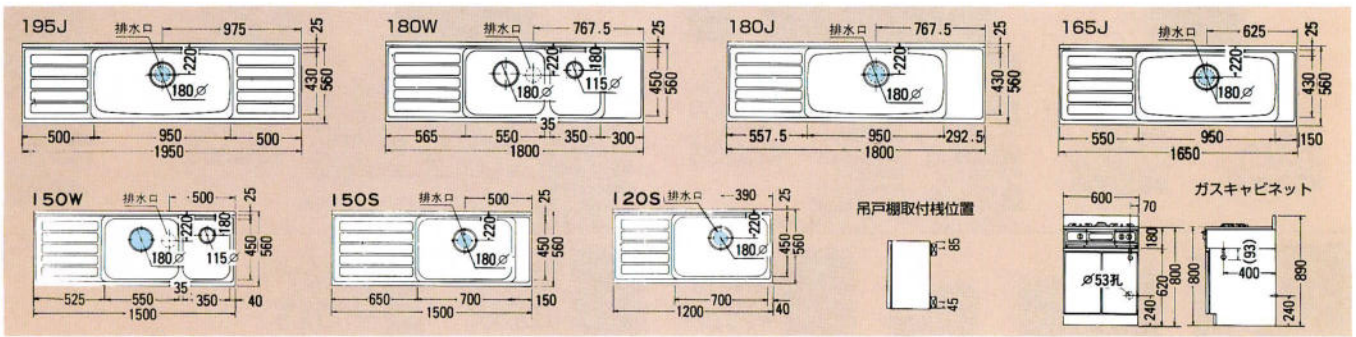

ホーローセラ HS

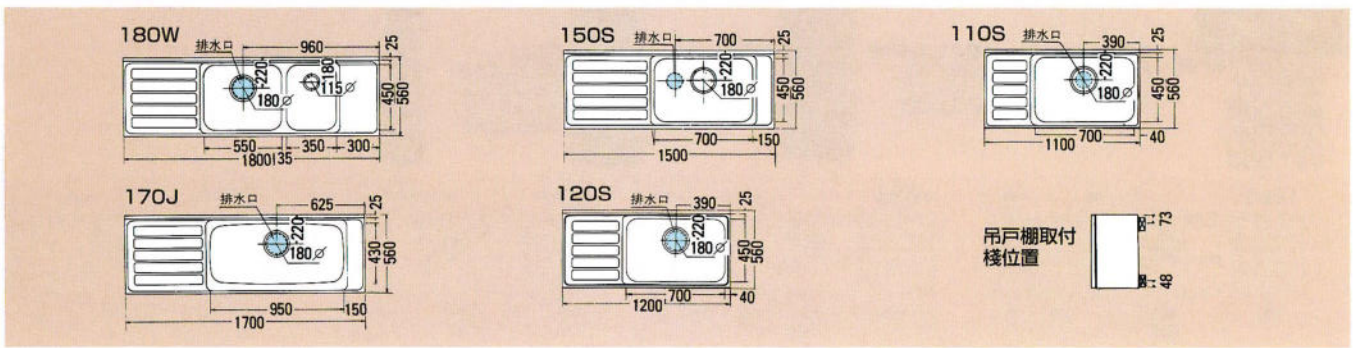

KITCHEN SET

木製キッチン
キッチンセット

■木製キッチン■

家具調の自然な木目がエレガントな美しさで現代的なセンスを引き立てています。

■ファインウッド FW

◀写真のセット例
流し台FW-180J
ガスキャビネット
調理台FW-30B
吊戸棚FW-90T·60T·30TM(R)
·30TM(L)·90TCG·60TCG
収納庫FW-30TU·30TDS
·60TUX2·60TD·60TDG
レンジフードSKV-60B·FN-6B

●木製キャビネット
●底板ステンレス張り
●ワンタッチスライド蝶番
●3段引出し
●SUS304
(18-8ステンレストップ)
(ガス台、ガスキャビネットはSUS430/18ステンレスです)

セット合計価格
¥679,100
キッチン：2700㎜
収納庫：1500㎜
(施工費及びテーブル、椅子、水栓金具は含まれていません。)

流し台（ジャンボ水槽）
FW-195J
1950×560×800
¥124,500
中央水槽のため左・右水槽はございません。

流し台（W水槽）
FW-180W
1800×560×800
¥111,000
左・右水槽がございます。

流し台（ジャンボ水槽）
FW-180J
1800×560×800
¥104,800
左・右水槽がございます。

流し台（ジャンボ水槽）
FW-165J
1650×560×800
¥100,500
左・右水槽がございます。

流し台（W水槽）
FW-150W
1500×560×800
¥102,500
左・右水槽がございます。

流し台
FW-150S
1500×560×800
¥93,000
左・右水槽がございます。

流し台
FW-120S　FW-105S
1200×560×800　1050×560×800
¥82,000　¥79,000
左・右水槽がございます。

調理台
FW-90B　FW-40B
900×560×800　400×560×800
¥41,500　¥28,000
FW-60B　FW-30B
600×560×800　300×560×800
¥36,000　¥25,000

引出し付調理台
FW-60BD
600×560×800
¥49,800

米ビツ付調理台
FW-60BR
600×560×800
¥48,800
米ビツ容量13kg

調理台
FW-30B
300×560×800
¥25,000
米ビツ ¥11,500
RM-140(米ビツ容量13kg)

隅調理台
FW-71C
717×717×800
¥50,000

ガス台
FW-100G　FW-60G
1000×545×620　600×545×620
¥43,000　¥27,800
FW-70G
700×545×620
¥30,800

ガスキャビネット用ガス台
FW-60GN
600×550×620
¥27,000

ガスキャビネット2口コンロ
URG-645S
600×550×180
¥63,000

吊戸棚
FW-150T　FW-60T　FW-30T
1500×360×500　600×360×500　300×360×500
¥38,800　¥19,000　¥12,000
FW-120T　FW-45T　FW-15T
1200×360×500　450×360×500　150×360×500
¥33,000　¥15,500　¥10,500
FW-90T　FW-40T
900×360×500　400×360×500
¥24,000　¥14,500
※FW-45T·30T·15Tは左開き扉もございます。

セミロング吊戸棚
FW-120TM　FW-45TM　FW-30TM
1200×360×700　450×360×700　300×360×700
¥39,800　¥16,500　¥13,500
FW-90TM　FW-40TM　FW-15TM
900×360×700　400×360×700　150×360×700
¥27,800　¥15,800　¥12,000
FW-60TM
600×360×700
¥22,000
※FW-45TM·30TM·15TMは左開き扉もございます。

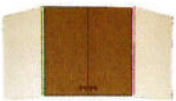

隅吊戸棚
FW-71TC
717×717×500
¥28,800

セミロング隅吊戸棚
FW-71TCM
717×717×700
¥30,800

ロングガラス吊戸棚
FW-90TLG
900×360×900
¥50,000
FW-60TLG
600×360×900
¥41,000

中棚ガラス吊戸棚
FW-90TCG
900×272×400
¥36,000

中棚ガラス吊戸棚
FW-60TCG
600×272×400
¥23,500

収納庫（上台）
FW-60TU
600×546×500
¥23,000

収納庫（下台）
FW-60TD
600×546×1800
¥68,500

収納庫（上台）
FW-60TU
600×546×500
¥23,000

収納庫（ガラス扉下台）
FW-60TDG
600×546×1800
¥85,500

収納庫（上台）
FW-30TU
300×546×500
¥14,000

スライド収納庫（下台）
FW-30TDS
300×546×1800
¥75,000

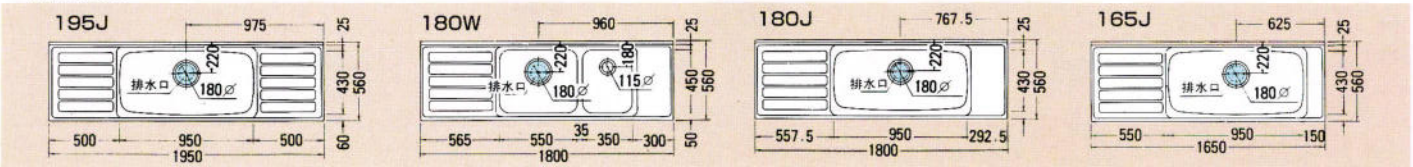

※150W、150S、120S、105Sの図面はP88のJWの図面をご参照ください。

■木製キッチン■

ソフトで明るい色調が印象的な都会的センスの光る定番の木目シリーズです。

■ジョイフルウッド JW

◀写真のセット例
流し台JW-180J
ガスキャビネット
調理台JW-30B
吊戸棚JW-90TLG・90T
・90TTCG・30TM(L)
レンジフードSKV-60B・FN-6B

- ●木製キャビネット
- ●底板ステンレス張り
- ●ワンタッチスライド蝶番
- ●3段引出し
- ●SUS304
  (18-8ステンレストップ)
  (ガス台、ガスキャビネットはSUS430/18ステンレスです)

セット合計価格
¥384,100
2700mm
(施工費及びテーブル、椅子、水栓金具は含まれていません。)

流し台(ジャンボ水槽)
JW-195J
1950×560×800
¥124,500
中央水槽のため左・右水槽はございません。

流し台(W水槽)
JW-180W
1800×560×800
¥111,000
左・右水槽がございます。

流し台(ジャンボ水槽)
JW-180J
1800×560×800
¥104,800
左・右水槽がございます。

流し台(ジャンボ水槽)
JW-165J
1650×560×800
¥100,500
左・右水槽がございます。

流し台(W水槽)
JW-150W
1500×560×800
¥102,500
左・右水槽がございます。

流し台
JW-150S
1500×560×800
¥93,000
左・右水槽がございます。

流し台
JW-120S 1200×560×800 **¥82,000**
JW-105S 1050×560×800 **¥79,000**
左・右水槽がございます。

調理台
JW-90B 900×560×800 **¥41,500**
JW-60B 600×560×800 **¥36,000**
JW-40B 400×560×800 **¥28,000**
JW-30B 300×560×800 **¥25,000**

引出し付
調理台
JW-60BD
600×560×800
¥49,800

米ビツ付
調理台
JW-60BR
600×560×800
¥48,800
米ビツ容量13kg

調理台
JW-30B
300×560×800
¥25,000
米ビツ RM-140(米ビツ容量13kg) **¥11,500**

隅調理台
JW-71C
717×717×800
¥50,000

ガス台
JW-100G 1000×545×620 **¥43,000**
JW-60G 600×545×620 **¥27,800**
JW-70G
700×545×620
¥30,800

ガスキャビネット用
ガス台
JW-60GN
600×550×620
¥27,000

ガスキャビネット
2口コンロ
URG-645S
600×550×180
¥63,000

吊戸棚
JW-150T 1500×360×500 **¥38,800**
JW-120T 1200×360×500 **¥33,000**
JW-90T 900×360×500 **¥24,000**
JW-60T 600×360×500 **¥19,000**
JW-45T 450×360×500 **¥15,500**
JW-40T 400×360×500 **¥14,500**
JW-30T 300×360×500 **¥12,000**
JW-15T 150×360×500 **¥10,500**
※JW-45T・30T・15Tは左開き扉もございます。

セミロング
吊戸棚
JW-120TM 1200×360×700 **¥39,800**
JW-90TM 900×360×700 **¥27,800**
JW-60TM 600×360×700 **¥22,000**
JW-45TM 450×360×700 **¥16,500**
JW-40TM 400×360×700 **¥15,800**
JW-30TM 300×360×700 **¥13,500**
JW-15TM 150×360×700 **¥12,000**
※JW-45TM・30TM・15TMは左開き扉もございます。

隅吊戸棚
JW-71TC
717×717×500
¥28,800

セミロング
隅吊戸棚
JW-71TCM
717×717×700
¥30,800

ロングガラス吊戸棚
JW-90TLG
900×360×900
¥50,000
JW-60TLG
600×360×900
¥41,000

中棚ガラス吊戸棚
JW-90TCG
900×272×400
¥36,000

中棚ガラス吊戸棚
JW60TCG
600×272×400
¥23,500

収納庫(上台)
JW-60TU
600×546×500
¥23,000

収納庫(下台)
JW-60TD
600×546×1800
¥68,500

収納庫(上台)
JW-60TU
600×546×500
¥23,000

収納庫
(ガラス扉下台)
JW-60TDG
600×546×1800
¥85,500

収納庫(上台)
JW-30TU
300×546×500
¥14,000

スライド収納庫
(下台)
JW-30TDS
300×546×1800
¥75,000

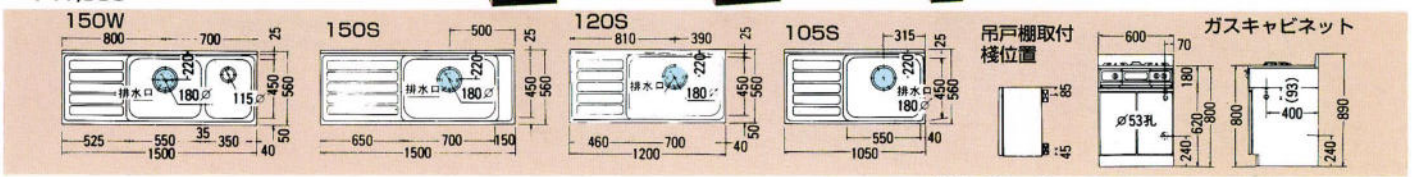

※195J、180W、180J、165Jの図面はP87のFWの図面をご参照ください。

KITCHEN SET

木製キッチン

キッチンセット

■木製キッチン■

グレーの輝きが、キッチンを優雅に包み
洗練されたライフシーンを物語ります。

■グレーサンド GS

◀写真のセット例
流し台GS-180J
ガスキャビネット
調理台GS-30B
吊戸棚GS-60TL・30T×2
・BN-90TLG
レンジフードSKV-60G

●木製キャビネット
●大型ゴミ収納器
●2段引出し
●SUS304
（18-8ステンレストップ）
（ガス台、ガスキャビネットはSUS430/18ステンレスです）

セット合計価格
¥333,300
2700mm
（施工費及びテーブル、椅子、水栓金具は含まれていません。）

流し台（ジャンボ水槽）
GS-195J
1950×560×800
¥99,000
中央水槽のため左・右水槽はございません。

流し台（ジャンボ水槽）
GS-180J
1800×560×800
¥89,500
左・右水槽がございます。

流し台（ジャンボ水槽）
GS-165J
1650×560×800
¥87,000
左・右水槽がございます。

流し台（シングル水槽）
GS-150S
1500×560×800
¥78,000
左・右水槽がございます。

流し台
GS-120S 1200×560×800 **¥63,000**
GS-105S 1050×560×800 **¥56,500**
左・右水槽がございます。

調理台
GS-60B 600×560×800 **¥30,000**
GS-30B 300×560×800 **¥23,000**
GS-40B 400×560×800 **¥26,000**

米ビツ付調理台
GS-60BR
600×560×800
¥42,000
米ビツ容量13kg

調理台
GS-30B
300×560×800
¥23,000

米ビツ
RM-140
（米ビツ容量13kg）
¥11,500

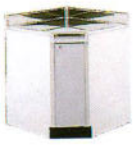

隅調理台
GS-71C
717×717×800
¥46,500

ガスキャビネット用ガス台
GS-60GN
600×550×620
¥21,000

ガスキャビネット2口コンロ
URG-645S
600×550×180
¥63,000

ガス台
GS-100G 1000×545×620 **¥34,000**
GS-70G 700×545×620 **¥24,200**
GS-90G 900×545×620 **¥31,000**
GS-60G 600×545×620 **¥22,000**

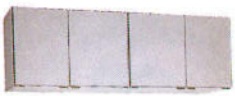

吊戸棚
GS-150T 1500×360×500 **¥32,800**
GS-60T 600×360×500 **¥15,300**
GS-40T 400×360×500 **¥13,500**
GS-120T 1200×360×500 **¥25,000**
GS-45T 450×360×500 **¥14,300**
GS-30T 300×360×500 **¥11,000**
GS-90T 900×360×500 **¥20,600**

隅吊戸棚
GS-71TC
717×717×500
¥27,300

ロングガラス吊戸棚
BN-90TLG
900×360×900
¥50,000
BN-60TLG
600×360×900
¥41,000

レンジフード用吊戸棚
GS-60TF
600×360×500
¥16,300
※レンジフードFH-602（60TF用）は別売りです。
※レンジフード取付時の高さは690mmです。

ロング吊戸棚
GS-60TL
600×360×900
¥27,000

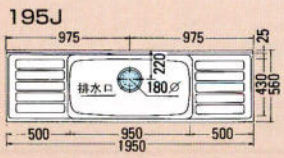

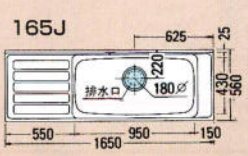

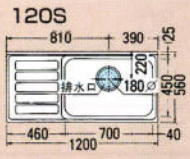

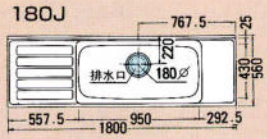

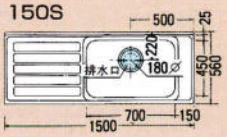

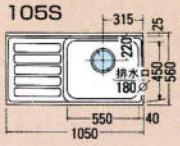

吊戸棚取付桟位置

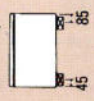

ガスキャビネット

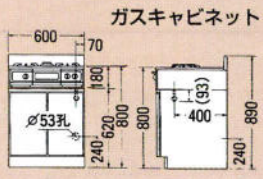

■木製キッチン■

ダークオーク調の落ち着いたデザインが
キッチン全体に都会的なセンスを与えています。

■レギュラーウッド RW

◀写真のセット例
流し台RW-180J
ガスキャビネット
調理台RW-30B
吊戸棚RW-60TL・RW-120T
レンジフードSKV-90B

- ●木製キャビネット
- ●大型ゴミ収納器
- ●SUS430（18ステンレス）
- ●2段引出し

セット合計価格
¥295,300
2700㎜
（施工費及びテーブル、椅子、水栓金具は含まれていません。）

流し台（ジャンボ水槽）
RW-180J
1800×550×800
¥80,000
左・右水槽がございます。

流し台
RW-170S
1700×550×800
¥75,500
左・右水槽がございます。

流し台
RW-150S
1500×550×800
¥68,000
左・右水槽がございます。

流し台
RW-120S
1200×550×800
¥54,500
左・右水槽がございます。

流し台
RW-110S　RW-100S
1100×550×800　1000×550×800
¥49,800　¥46,000
左・右水槽がございます。

流し台
（ジャンボ水槽）
RW-100J
1000×550×800
¥48,500

流し台
RW-70S
700×550×800
¥39,500

調理台
RW-60B
600×550×800
¥28,000
RW-30B
300×550×800
¥20,000
RW-40B
400×550×800
¥22,000

米ビツ付調理台
RW-60BR
600×550×800
¥40,000
米ビツ容量13kg

調理台
RW-30B
300×550×800
¥20,000

米ビツ
RM-140
（米ビツ容量13kg）
¥11,500

隅調理台
RW-71C
712×712×800
¥41,500

ガス台
RW-100G
1000×545×620
¥28,000
RW-65G
650×545×620
¥21,500
RW-90G
900×545×620
¥27,000
RW-60G
600×545×620
¥20,000
RW-70G
700×545×620
¥22,500

ガスキャビネット用ガス台
RW-60GN
600×550×620
¥19,000
ガスキャビネット2口コンロ
URG-645S
600×550×180
¥63,000

吊戸棚
RW-150T
1500×360×500
¥32,800
RW-90T
900×360×500
¥19,000
RW-45T
450×360×500
¥14,000
RW-120T
1200×360×500
¥22,500
RW-70T
700×360×500
¥16,000
RW-40T
400×360×500
¥13,000
RW-110T
1100×360×500
¥22,000
RW-60T
600×360×500
¥15,000
RW-30T
300×360×500
¥11,000
RW-105T
1050×360×500
¥21,000

隅吊戸棚
RW-71TC
712×712×500
¥24,000

ロング吊戸棚
RW-60TL
600×360×900
¥26,000

レンジフード用吊戸棚
RW-60TF
600×360×500
¥16,000
※レンジフードFH-602（60TF用）は別売りです。
※レンジフード取付時の高さは690㎜です。

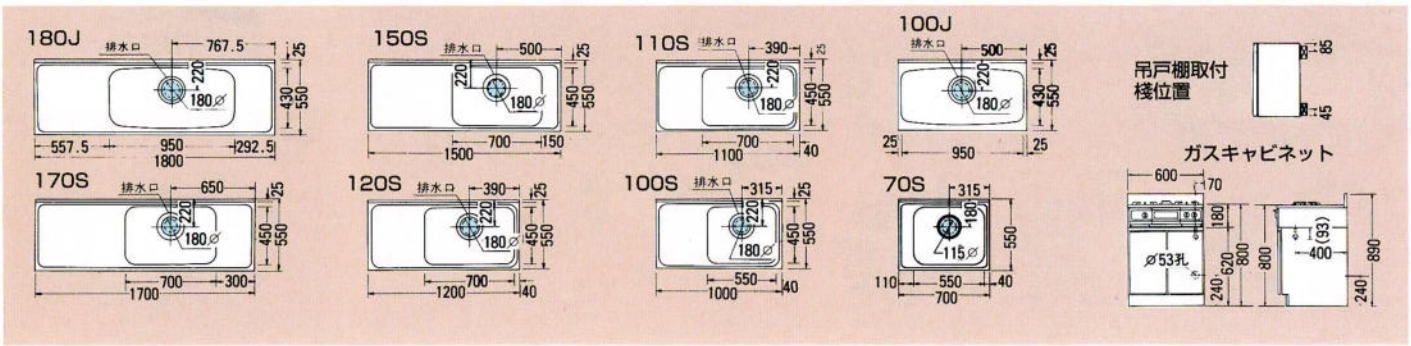

KITCHEN SET

木製キッチン・ミニキッチン・ハーフミニキッチン
キッチンセット

■木製キッチン■

ヤングミセスの若々しい感覚に合う
明るいホワイトカラーが魅力です。

■シルキーホワイト SW

- ●木製キャビネット
- ●前面メラミン樹脂
- ●SUS430
  (18ステンレストップ)
- ●大型ゴミ収納器

セット合計価格
¥221,900
2700mm
(施工費及びテーブル、椅子、水栓金具は含まれていません。)

流し台
SW-170S
1700×550×800
¥58,000
左・右水槽がございます。

流し台
SW-150S
1500×550×800
¥56,000
左・右水槽がございます。

流し台
SW-120S
1200×550×800
¥43,500
左・右水槽がございます。

流し台
SW-100S
1000×550×800
¥39,800
左・右水槽がございます。

流し台
SW-70S
700×550×800
¥35,000

調理台
SW-60B
600×550×800
¥23,500

隅調理台
SW-71C
712×712×800
¥37,000

ガス台
SW-70G 700×545×620 **¥19,500**
SW-60G 600×545×620 **¥17,400**
SW-65G
650×545×620
¥18,600

ガスキャビネット用ガス台
SW-60GN
600×550×620
¥17,000
ガスキャビネット2口コンロ
URG-645S
600×550×180
¥63,000

吊戸棚
SW-1205T 1200×360×500 **¥21,000**
SW-705T 700×360×500 **¥15,000**
SW-1055T 1050×360×500 **¥19,600**
SW-605T 600×360×500 **¥13,300**
SW-905T 900×360×500 **¥17,800**
SW-405T 400×360×500 **¥12,000**

レンジフード用吊戸棚
SW-605TF
600×360×500
¥14,300
※レンジフードFH-602(60TF用)は別売りです。
※レンジフード取付時の高さは690mmです。

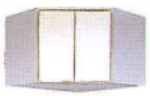

隅吊戸棚
SW-715TC
712×712×500
¥21,000

■ハーフミニキッチン

流し台
HM-80S
800×460×800
¥35,000
左・右水槽がございます。

ガス台
HM-601G
600×460×620
¥16,500

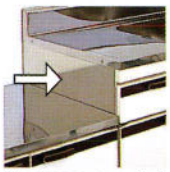

サイドステンレスカバー
435×200
¥1,300

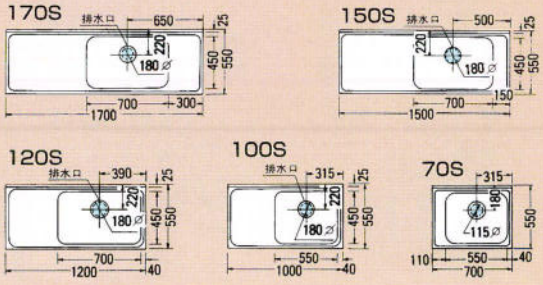

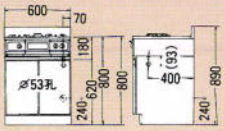

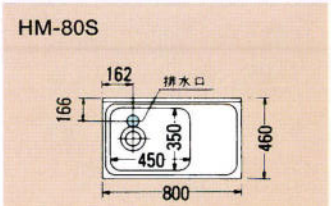

ミニキッチン

【1200タイプ】
W1200×D500×H1900㎜

JMK-1200B⅓R（電気コンロ）	¥185,000
JMK-1200A⅓R（電気コンロ 冷蔵庫付）	¥219,500
JMKG-1200B⅓R（ガスコンロ）	¥205,000
JMKG-1200A⅓R（ガスコンロ 冷蔵庫付）	¥239,500

左右水槽がございます。
上記価格には換気扇は含まれていません。

JMKG-1200AL

JMK-900BR

【900タイプ】
W900×D500×H1900㎜

JMK-900B⅓R（電気コンロ）	¥170,000
JMK-900A⅓R（電気コンロ 冷蔵庫付）	¥204,500
JMKG-900B⅓R（ガスコンロ）	¥190,000
JMKG-900A⅓R（ガスコンロ 冷蔵庫付）	¥224,500

左右水槽がございます。
上記価格には換気扇・棚カゴは含まれていません。

●冷蔵庫　消費電力15kWh/月
有効内容積40ℓ(W490×D524×H488)

電気シーズヒーター

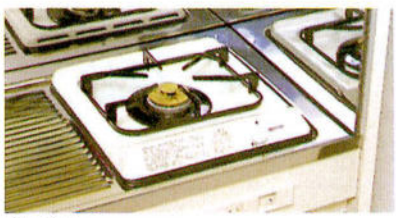

ガスコンロ

Option
オプション

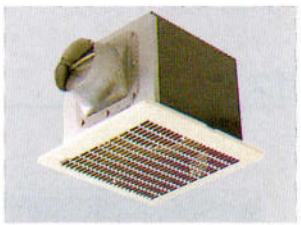

換気扇　DVF-18MRKQ
（排気径150φ）¥21,800

カゴ大・カゴ小
各¥2,500

JMK-1200AR

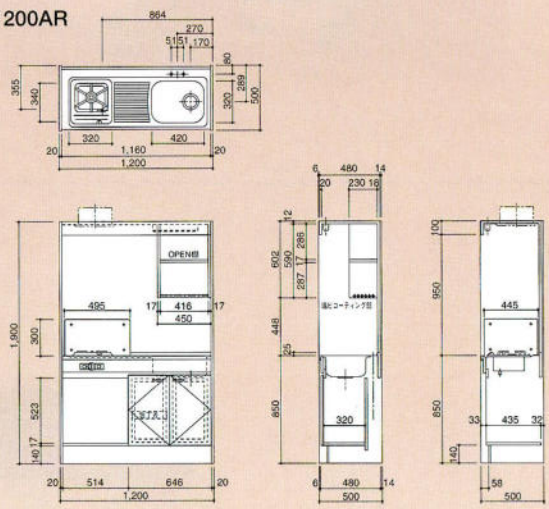

JMK-900BR

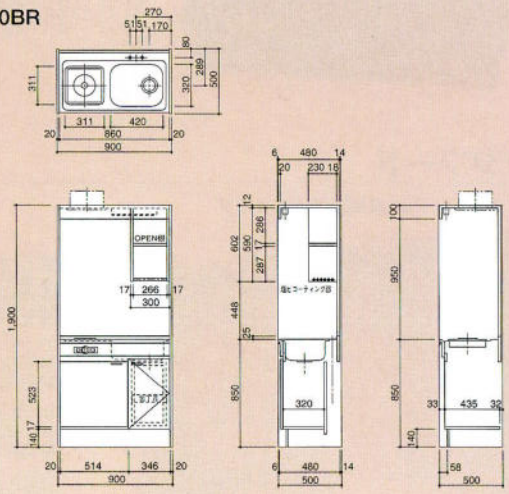

KITCHEN SET

ガスレンジその他

キッチンセット

■ガステーブル

※大火力バーナーの右・左によってR・Lがございます。

LW3201SF(R/L)
592×505×180
¥50,800

3口コンロ、両面焼グリル
フッ素コート天板、あげルック
コンロ消し忘れタイマー
焦げ付き消火機能

LW2218TF(R/L)
592×490×180
¥46,800

2口両面焼ワイドグリル
フッ素コート天板、あげルック
コンロ消し忘れタイマー
焦げ付き消火機能
ワンプッシュボタン

LW2009SF(R/L)
592×468×180
¥39,800

2口両面焼ワイドグリル
フッ素コート天板、あげルック
回転式ツマミ

LG2009SF(R/L)
592×467×180
¥29,800

2口片面焼グリル、
フッ素コート天板、あげルック

LC2009SF(R/L)
592×467×180
¥23,800

フッ素コート天板、あげルック

■ガスオーブン

RSU-4600CS
600×450×180
¥55,000

天ぷら油加熱防止機能、
グリル点火確認ランプ、
NEW3Sグリル、
セラミックコートのバーナーキャップ、
電池交換サイン付で前面交換、
ユニットタイプガステーブル
※RMC-703ESとの組合せにご使用下さい。

ガス高速
コンビネーションレンジ
RMC-703ES
600×550×620
¥180,000

電子レンジ機能付、連続放電点火、
フェザータッチ式、デジタル表示、
ターンテーブル式、触媒ホーロー仕上、
タイマー

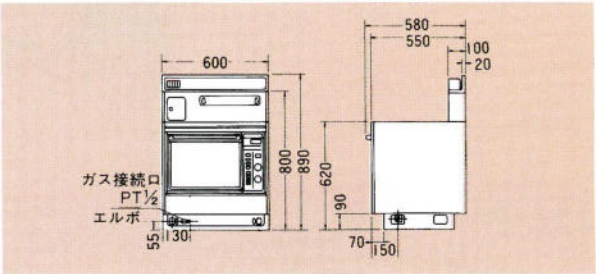

■レンジフード

キッチンフード型 換気扇組込みタイプ

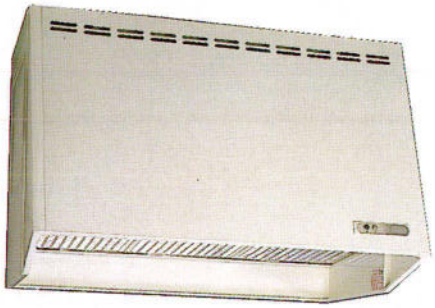

■フッ素コートフィルター
■風圧ロック機構
■白熱電球40W付

間口900×奥行590×高さ600㎜
SKV-90L(I)(BK)
¥64,800

間口750×奥行590×高さ600㎜
SKV-75L(I)(BK)
¥44,500

間口600×奥行590×高さ600㎜
SKV-60L(I)(BK)
¥37,800

カラー

アイボリーI

ブラックBK

■流し台別売部品

排水口
防臭防湿キャップ
¥550

水切りプレート
MP-1 ¥3,800

排水金具(大)
SBK-H1(ステンカゴ) ¥4,600
SBK-H2(樹脂カゴ) ¥3,200
※抗菌仕様

排水金具(中)
エース-MA
¥1,250

バックガード

	木製品 CW·CB	HS	価格(円)
100G用	BG·100	BG·100F	5,750
90G用	BG·90	BG·90F	5,200
70G用	BG·70	BG·70F	4,150
65G用	BG·65		4,150
60G用	BG·60	BG·60F	3,800

ジョイントJO-1 ¥500

フレキシブルパイプ1½・2
¥700

止水プレートS-1
¥700

■高さ調節台輪

流し台の高さは高さ調節用台輪をお求めになれば80cmを85cmにすることができます。

DN-195(1950㎜) ¥5,400
DN-180(1800㎜) ¥4,800
DN-170(1700㎜) ¥4,700
DN-165(1650㎜) ¥4,700
DN-150(1500㎜) ¥4,600
DN-120(1200㎜) ¥4,200
DN-110(1100㎜) ¥4,100
DN-100(1000㎜) ¥3,800
DN-90 (900㎜) ¥3,700
DN-75 (750㎜) ¥3,200
DN-70 (700㎜) ¥3,100
DN-60 (600㎜) ¥2,900
DN-40 (400㎜) ¥2,700
DN-30 (300㎜) ¥2,600

DN-71C₁(コーナー)FW·GS用……¥4,100
DN-71C₂(コーナー)RW·SW用……¥4,100
DN-71C₃(コーナー)CW·CB·HS用¥4,100

■オーブングリル・食器乾燥庫・水切棚・調味料棚

オーブングリルレンジ
BHO-H31D
450×320×400
AC100V・消費電力1290W
高周波出力500/200W相当
¥150,000

食器乾燥庫
BUC-SD90B
900×320×400
AC100V・消費電力300W
温風通風式・食器収納約6人分
¥79,000

水切棚
BUC-M90B 900×320×400 ¥54,800
BUC-M60B 600×320×400 ¥47,500

調味料棚
BUC-S45B 450×320×400 ¥39,000
BUC-S30B 300×320×400 ¥29,000

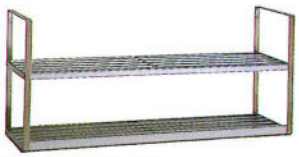

水切棚
(18ステンレス) SR-120 1200×250×400 ¥15,500
SR-90 900×250×400 ¥11,500

■ステンレス水切棚

ステンレス水切棚

1段MT-901 900×215×250 ¥5,400
MT-1201 1200×215×250 ¥6,100

2段MT-902 900×215×470 ¥10,700
MT-1202 1200×215×470 ¥11,800

ステンレスパイプ棚

1段MTX-901 900×250×300 ¥8,100
MTX-1201 1200×250×300 ¥9,200
MTX-1801 1800×250×300 ¥13,600

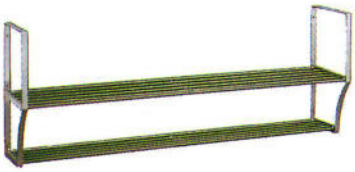

2段MTX-902 900×250×450 ¥11,600
MTX-1202 1200×250×450 ¥13,400
MTX-1802 1800×250×450 ¥19,700

■ディスポーザ

ディスポーザ
YS-5000
¥73,000(取付料別途)
電源:100V(50/60Hz·505/421W)
処理能力:1.5~2kg
(1分間当り)

アダプター
¥4,200
ダブルシンク用Y管ホース
¥3,500

■米びつ(据置型)

米ビツ
RM-140
¥11,500
225×380×435
(米ビツ容量13kg)
調理台・流し台にセットできます。

■ダストシュート(生ゴミ収納)

写真は右仕様

BD-500·R/L(壁面投入口タイプ)
445(W)×340(D)×918(H)
¥68,000(工事費別)

●ワンタッチでゴミ小袋をパックするシーラー付。
●投入口の扉を開けると自動的に、本体のファンが回り、臭いの逆流を防ぎます。
●投入口は右・左がございません。

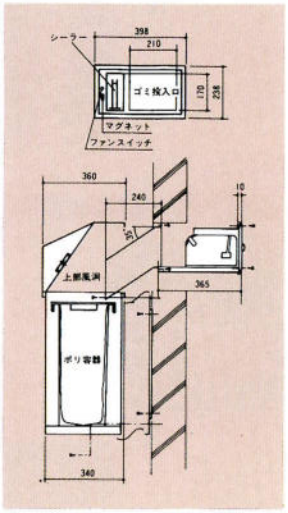

■郵便受

TC-501
壁埋込型
¥12,000
(工事費別)
320(W)×140(H)×220(D)
ステンレス18-8(SUS304)
ヘアライン仕上

TA-501
壁掛け型
¥12,000
(工事費別)
320(W)×220(H)×140(D)
ステンレス18-8(SUS304)
ヘアライン仕上

TC-501
TC-501は、壁面積の少ない場所などでの使用に向いています。

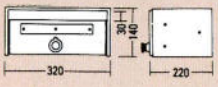

TA-501
TA-501は、間口の狭い場所や廊下での使用に向いています。

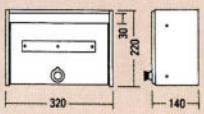

PROFESSIONAL

業務用調理器
プロフェッショナル

妥協を許さないプロ仕様シリーズ。

プロの厳しい選択眼に耐える
確かな品質と抜群の耐久性が自慢です。

3槽流し台

記号	間口	奥行	高さ	価格
IPT-55-23-1200	1,200	550	800	73,500
IPT-55-23-1800	1,800	550	800	95,500
IPT-45-23-1500	1,500	450	800	79,500
PT-1800	1,800	600	800	108,400
PT-1500	1,500	600	800	98,100
PT-1200	1,200	450	800	85,200

2槽流し台

※IPW-55-23-1000は左右の水槽幅が異なります。
左(350mm) 右(550mm)

記号	間口	奥行	高さ	価格
IPW-55-23-800	800	550	800	57,500
IPW-55-23-1000	1,000	550	800	61,500
IPW-55-23-1200	1,200	550	800	66,200
IPW-55-23-1500	1,500	550	800	76,800
IPW-45-23-1000	1,000	450	800	58,500
PW-1500	1,500	600	800	87,700
PW-60-1200	1,200	600	800	80,000
PW-45-1200	1,200	450	800	69,700
PW-900	900	450	800	63,200
PW-750	750	450	800	59,400

1槽流し台

記号	間口	奥行	高さ	価格
IPS-55-16-600	600	550	800	35,500
IPS-55-23-600	600	550	800	39,700
IPS-55-23-750	750	550	800	43,700
IPS-45-16-500	500	450	800	32,000
PS-1000	1,000	450	800	58,000
PS-900	900	450	800	54,800
PS-750	750	450	800	50,600
PS-600	600	450	800	42,000

2槽水切り流し台

記号	間口	奥行	高さ	水切寸法	価格
IPWD-55-23-1200	1,200	550	800	200	64,500
IPWD-55-23-1500	1,500	550	800	300	74,200

1槽水切り流し台

記号	間口	奥行	高さ	水切寸法	価格
IPSD-55-23-1000	1,000	550	800	390	45,600
IPSD-55-23-1200	1,200	550	800	440	50,500
IPSD-45-23-800	800	450	800	280	40,300
PSD-1200	1,200	450	800	560	64,500
PSD-900	900	450	800	410	55,500
PSD-750	750	450	800	335	51,600

舟型流し台

記号	間口	奥行	高さ	価格
PF-60-1000	1,000	600	800	89,500
PF-60-1200	1,200	600	800	93,600
PF-60-1500	1,500	600	800	107,000
PF-75-1200	1,200	750	800	103,000
PF-75-1500	1,500	750	800	120,000

調理台

記号	間口	奥行	高さ	価格
IPB-55-800	600	550	800	22,300
IPB-55-1000	1,000	550	800	27,700
IPB-55-1200	1,200	550	800	32,300
IPB-55-1500	1,500	550	800	37,500
IPB-55-1800	1,800	550	800	45,500
IPB-45-600	600	450	800	21,000
IPB-45-1000	1,000	450	800	26,500
PB-1800	1,800	600	800	62,000
PB-1500	1,500	600	800	54,300
PB-60-1200	1,200	600	800	42,600
PB-45-1200	1,200	450	800	41,400
PB-60-900	900	600	800	34,800
PB-45-900	900	450	800	31,000
PB-60-600	600	600	800	28,400

ガス台

記号	間口	奥行	高さ	価格
IPG-55-600	600	550	650	20,500
IPG-55-1000	1,000	550	650	26,000
IPG-55-1200	1,200	550	650	29,000
IPG-55-1500	1,500	550	650	36,800
IPG-55-1800	1,800	550	650	43,300
IPG-45-600	600	450	650	19,600
IPG-45-1000	1,000	450	650	24,500
PG-1800	1,800	600	650	62,000
PG-1500	1,500	600	650	54,300
PG-60-1200	1,200	600	650	42,600
PG-45-1200	1,200	450	650	41,400
PG-60-900	900	600	650	34,800
PG-45-900	900	450	650	31,000
PG-60-600	600	600	650	28,400

食器戸棚

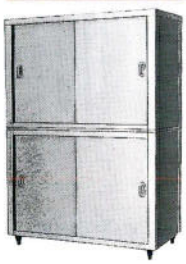

記号	間口	奥行	高さ	価格
CO-94	900	450	1,800	133,000
CO-96	900	600	1,800	164,800
CO-124	1,200	450	1,800	160,500
CO-126	1,200	600	1,800	205,000
CO-156	1,500	600	1,800	226,500
CO-157	1,500	750	1,800	266,800
CO-186	1,800	600	1,800	259,000
CO-187	1,800	750	1,800	307,000

※他に高さ1500タイプもございます。

引出し付調理台

記号	間口	奥行	高さ	価格
TOD-94	900	450	800	87,500
TOD-96	900	600	800	105,000
TOD-124	1,200	450	800	111,000
TOD-126	1,200	600	800	136,000
TOD-156	1,500	600	800	162,300
TOD-157	1,500	750	800	190,800
TOD-186	1,800	600	800	182,800
TOD-187	1,800	750	800	212,500

調理台(引違式)

記号	間口	奥行	高さ	価格
TO-94	900	450	800	65,500
TO-96	900	600	800	83,000
TO-124	1,200	450	800	78,800
TO-126	1,200	600	800	103,750
TO-156	1,500	600	800	115,000
TO-157	1,500	750	800	145,500
TO-186	1,800	600	800	137,500
TO-187	1,800	750	800	169,300

吊戸棚

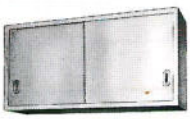

記号	間口	奥行	高さ	価格
SH-6L6	600	350	600	47,300
SH-7L6	750	350	600	54,500
SH-9L6	900	350	600	61,500
SH-12L6	1,200	350	600	75,500
SH-15L6	1,500	350	600	92,000
SH-18L6	1,800	350	600	106,300

※他に奥行250(S)・300(M)㎜、又ガラス戸タイプもございます。
※高さ450・900mmもございます。

ガスレンジ

記号	間口	奥行	高さ	価格
S-TGR-90	900	600	800	175,000
S-TGR-120	1,200	600	800	210,000
S-TGR-150	1,500	750	800	310,000

ガステーブル

記号	間口	奥行	高さ	価格
TGT-90	900	600	800	118,000
TGT-120	1,200	600	800	134,000
TGT-150	1,500	750	800	189,000